ZD421

热转印 桌面打印机

快速入门指南

P1133057-01ZHCN

PAP

Zebra Technologies | 3 Overlook Point | Lincolnshire, IL 60069 USA
ZEBRA 和标志性的 Zebra 斑马头像是 Zebra Technologies Corp.在全球许多司法管辖区内注册的商标。所有其他商标均为其各自所有者的财产。© 2023 Zebra Technologies Corp 和/或其子公司。

① 设置

重要说明

访问 zebra.com/zd421t-info
并为您的打印机安装驱动程序。

在将打印机连接到计算机之前，必须先安装驱动程序，否则会导致问题。如果您基于 Microsoft Windows 的计算机未安装此打印机的驱动程序，请从 zebra.com/zd421t-info 下载并进行安装，然后再继续。

② 拆下包装

打开包装后，应检查所有物品，确保没有缺失（如下所示）。

不包括标签和色带。

将松开锁片滑动至前端 (1)，松开打印机盖。

打开打印机盖，并拆下包装物 (1)。

③ 装载介质

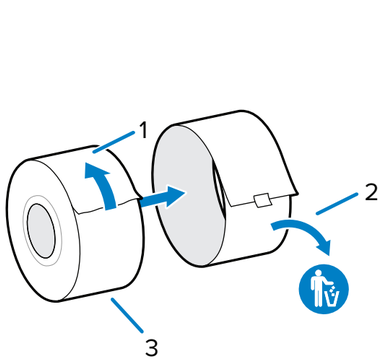

展开 (1) 并丢 (2) 弃介质卷的最外层 (3)。

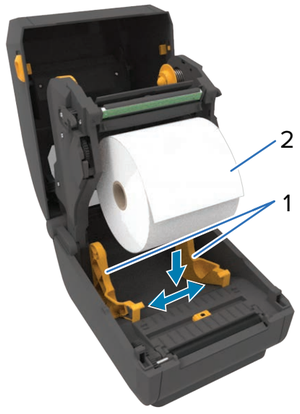

将介质卷支架分开 (1)，并将介质卷装入打印机 (2)。

确保介质卷能够在支架上旋转自如。

将介质的末端从打印机的前端拉出。

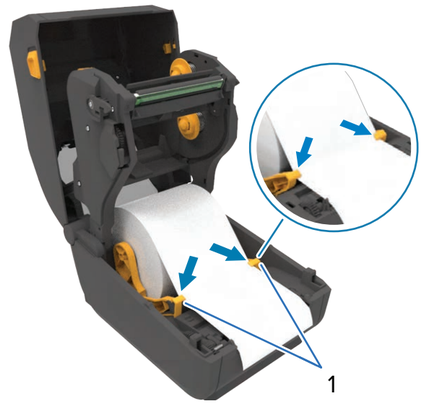

将介质按压置于导板下方 (1)。

④ 调整传感器

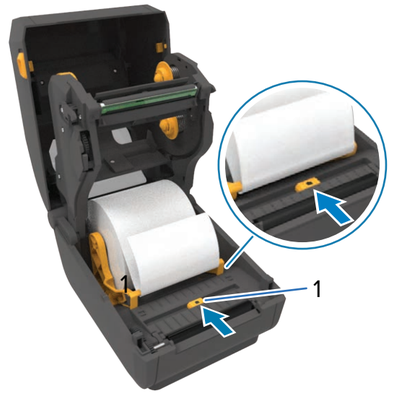

对于常规标签，将传感器与介质卷中心对齐 (1)。

⑤ 调整传感器（续）

对于带标记标签，将传感器与介质卷边缘对齐 (1)。

⑥ 加载色带

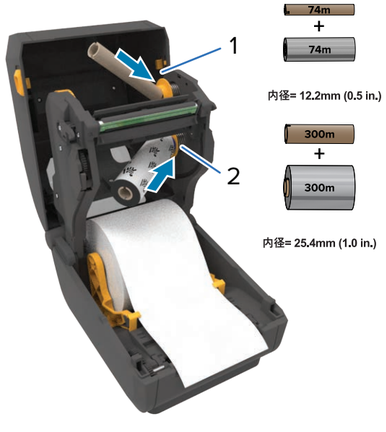

将空的色带芯 (1) 和色带卷 (2) 推入右侧转轴。应使用与转印色带卷内径匹配的空色带芯。

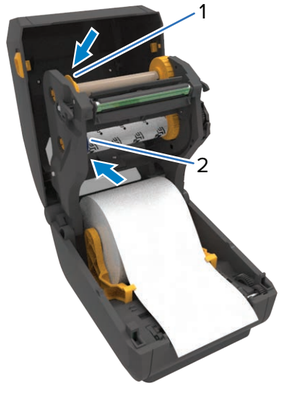

将空的色带芯 (1) 和色带卷 (2) 的左侧与左侧转轴轮毂对齐。旋转以锁定。

将供应色带引头 (1) 向上拉，使其从打印头上穿过并连接至拾取卷。

转动色带拾取轮 (1) 以消除松弛并推进色带。

⑦ 合上打印机

向下按压打印机的前端，直至锁定。

⑧ 连接电源

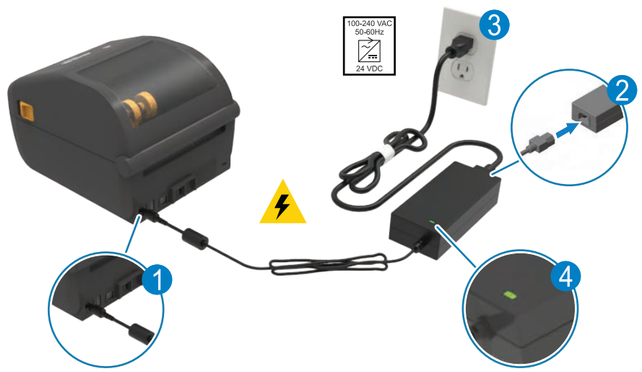

1. 将电源部件一端插入打印机。
2. 将电源线插入电源部件。
3. 将电源线插头插入适用的插座。
4. 验证电源部件的指示灯呈绿色亮起。

⑨ 连接 USB

1. 将 USB 缆线连接到打印机。
2. 将另一端连接到计算机。

⑩ 电源打开

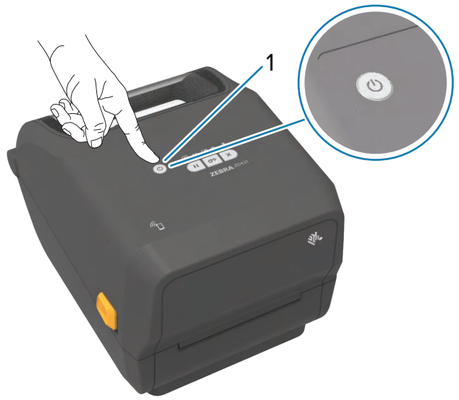

按 **POWER**（电源）(1)。

打印机准备就绪后，
打印机状态指示灯变为绿色 (1)。

⑪ 智能校准

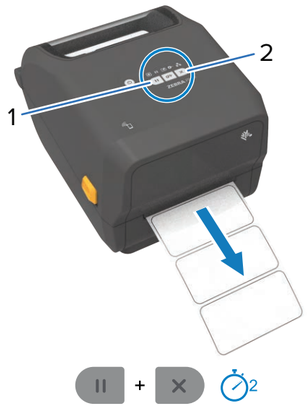

按住 **PAUSE**（暂停）(1) 和 **CANCEL**（取消）(2) 两秒钟，使标签对齐。

⑫ 打印配置报告

按住 **FEED**（进纸）(1) 和 **CANCEL**（取消）(2) 两秒钟，打印配置报告。

介质用尽

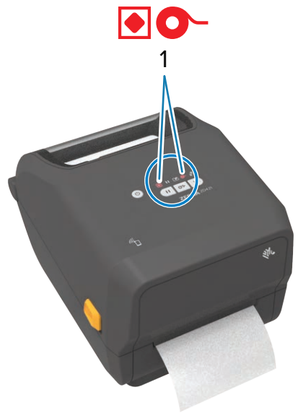

介质用完时，打印机状态指示灯和介质状态指示灯会变为红色 (1)。

打开打印机盖，并丢弃空介质卷 (1)。

支持和信息

查看用户文档。
zebra.com/zd421t-info

查看快速解答和知识库。
zebra.com/knowledge

需要设计标签？
zebra.com/zebradesigner

加入 Zebra
用户和代表的社区联系计划。
zebra.com/supportcommunity

了解正版 Zebra 耗材。
zebra.com/supplies

联系 Zebra 了解您的打印机。
zebra.com/contactsupport

需要管理您的打印机？
zebra.com/profilemanager

需要保护您的打印机？
zebra.com/printsecure

了解产品专利信息。
ip.zebra.com

ZEBRA

清洗

使用清洁笔 (2) 清洁 打印头 (1)。从中间向外侧清洁。
不要将清洁笔用于打印辊。

色带用尽

色带用完时，打印机状态指示灯和色带状态指示灯会变为红色 (1)。

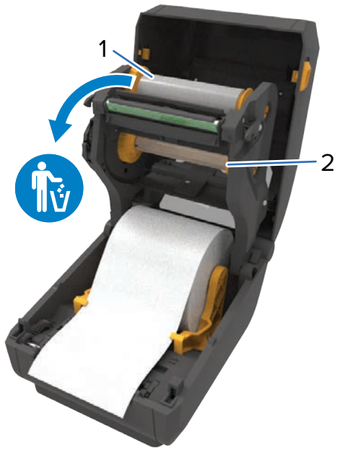

打开打印机并取出空的初始色带拾取芯 (1)。
妥善保管空的供应色带芯 (2)，在装入新色带时可将它用作拾取芯。